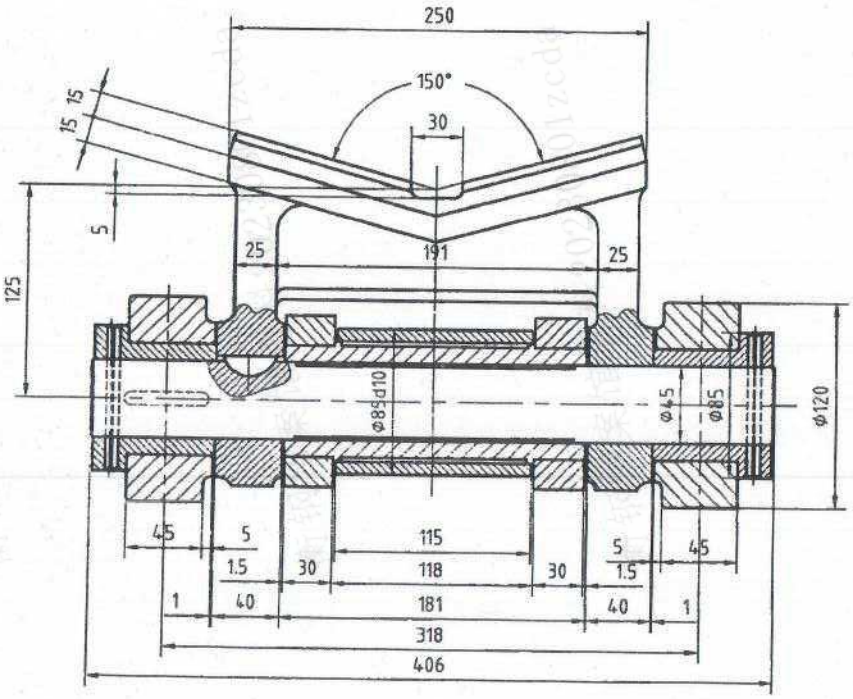

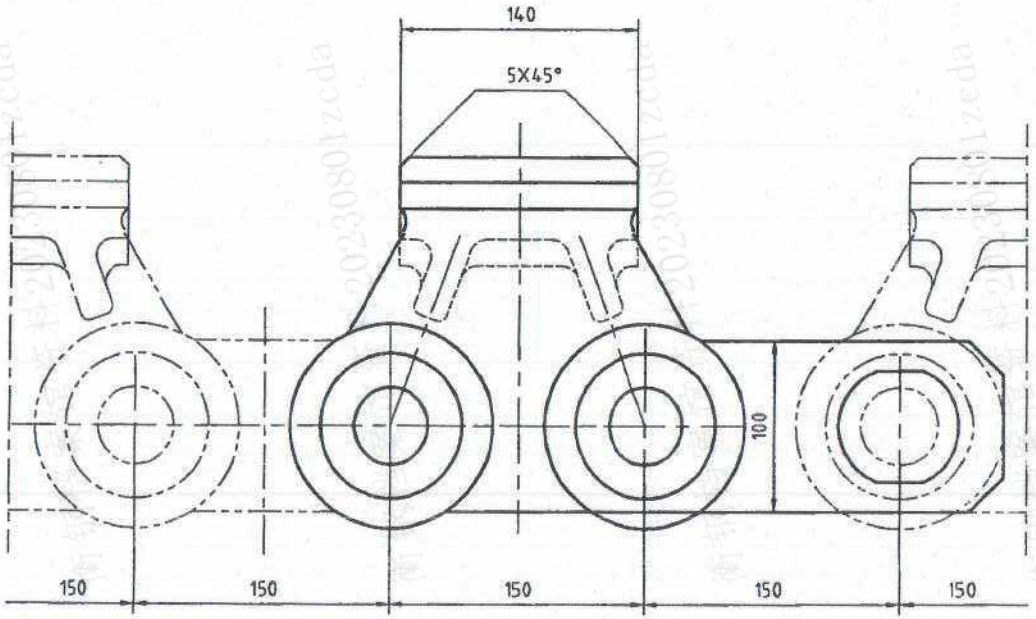

说明

链条全长45300mm，计有151件，302节，重10344Kg.

技术要求

1、本图所示为链条一对链节的结构尺寸和质量。
2、折合重量228.3kg/m
3、极限拉伸载荷1000kN。
4、工作速度1.6m/s。
5、工作温度150° C。

5710400073

2020.6.23

2020.6.24

中冶赛迪工程技术股份有限公司				图号	268.01SB0090-105
				工程号/设备号	
材质/牌号	毛重		质量(kg)		
				设计阶段	施工
室主任		审核		比例	1:3
主任工程师		设计师		专业	设备
主任设计师		制图		日期	

链条订货图

声明：本作品权属中冶赛迪工程技术股份有限公司，所有权益。专供技术协议于投标，未经本公司书面许可，不得修改、复制，或泄露给任何第三方。
CLAIM: This work belongs to the property of CISDI ENGINEERING CO., LTD. All information and proprietary know-how contained therein are confidential, and shall not be copied/duplicated, changed or altered, submitted or disclosed to any third party without the prior written permission of CISDI.